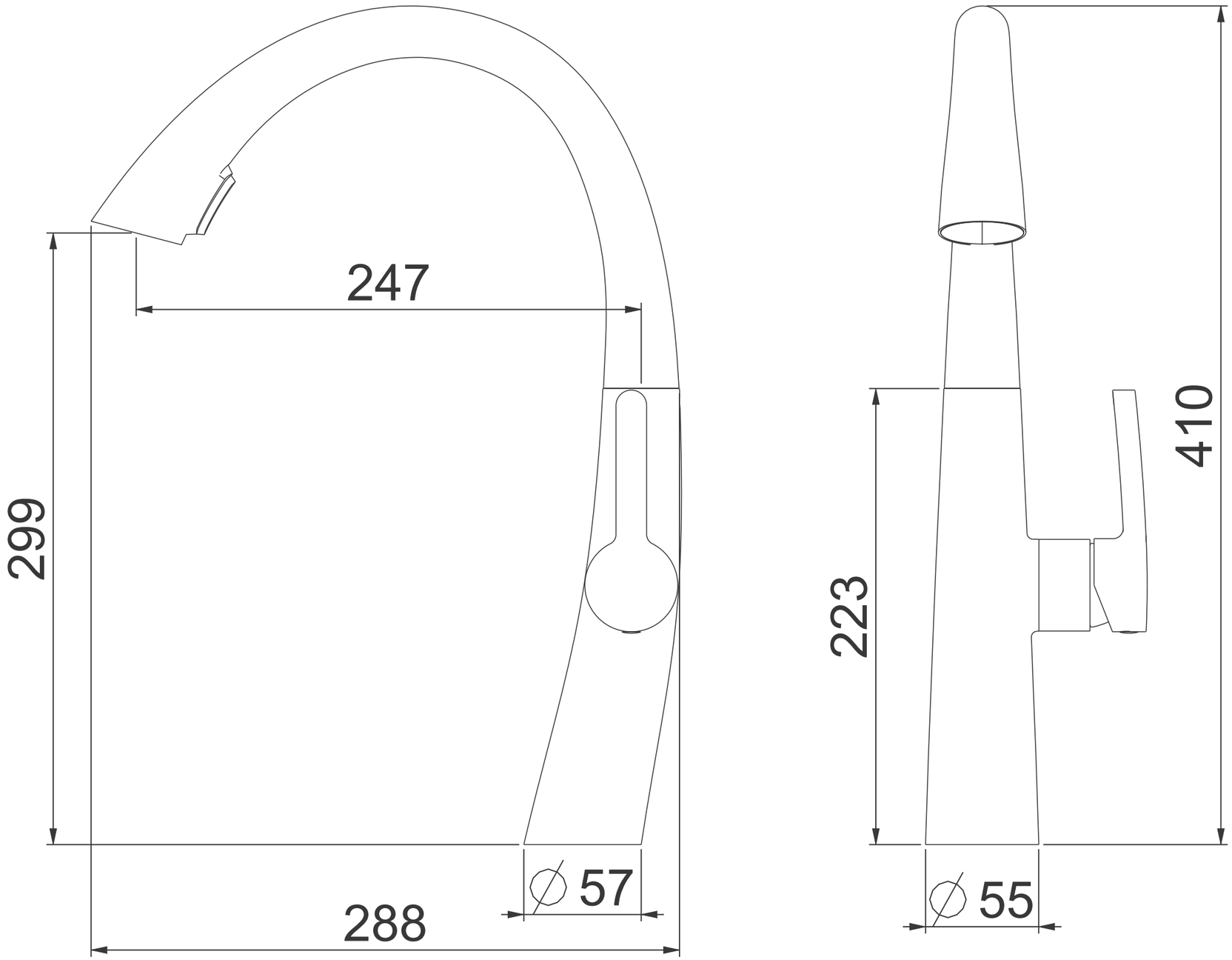
247
299
288
∅ 57
410
223
∅ 55